www.cobox.fr

Baie Serveur Insonorisée

Silence-Zen

La baie serveur insonorisée a été conçue pour absorber les sons des différents composants de votre installation informatique.

Sa conception haut de gamme permet de réduire efficacement les bruits parasites avec son système de ventilation très silencieux.

S'intègre parfaitement dans n'importe quel environnement de travail (bureaux, banques, hôpitaux, laboratoires, hôtels, salles de conférence, ...)

CARACTERISTIQUE TECHNIQUES :

* Réduction du bruit jusqu'à -85%
* Système de ventilation performant maximum 30 dB
* Porte double vitrage avec mécanisme de fermeture
* Porte derrière acier avec fermeture à clé
* Panneaux latéraux verrouillable et amovibles avec isolation sonore
* 2 montants devant et derrière, réglable
* Kit de roulette, (4 roulettes, 2 freinées) + Kit de nivellement des pieds
* Capacité de chargement : 600 kg

Dimensions :
L : 750mm P : 850mm ,1050mm H : 12U, 16U, 26U, 36U 42U

✓ **Silencieuse**
✓ **Elégante**
✓ **Sécurise vos données**
✓ **Gain de place**

Baie Serveur Insonorisée

LE BRUIT

Bien sûr, nous exposons aux bruits environnementaux dans tous les domaines de notre vie, tels que le bruit de la circulation, le sèche-cheveux, le robot de cuisine, la musique bruyante que les autres écoutent, le bourdonnement de la foule et bien d'autres facteurs que nous entendons toute la journée. Le bruit de fond ou le bruit de faible niveau à la maison, au travail ou à l'école perturbe souvent la concentration des gens.

Selon l'Institut national pour la sécurité et la santé au travail. Le bruit ambiant affecte également la santé des personnes en augmentant les niveaux de stress généraux et en aggravant les conditions liées au stress telles que l'hypertension artérielle, les maladies coronariennes, les ulcères peptiques et les migraines.

Notre gamme de produits a été fabriquée dans le respect des normes de qualité internationales ISO9001-20018 / TSE EN-61587-1 : 2012

La puissance et la capacité accrues des ordinateurs sont essentiellement associées à un développement de bruit plus élevé en raison des exigences accrues de refroidissement et de ventilation du matériel actif.

LES MATERIELS ACTIVES

Les serveurs et commutateurs modernes sont plus puissants que jamais. Les armoires 19 " et autres matériels bruyants ne sont pas forcément déployés dans les salles de serveurs et les centres de données, mais souvent dans des zones où les personnes travaillent et où sont censées rester longtemps : bureau, salles de séminaire, de conférence ou de formation, cabinets médicaux, laboratoires ou zones similaires. Un mobilier technique à haut niveau sonore n'est pas acceptable de nos jours.

SILENCE ZEN

Nos baies insonorisée Silence Zen de 19 " réduisent efficacement le bruit perçu, ce qui vous permet de les utiliser n'importe où sans perturbation. Revêtu d'une mousse acoustique isolante et absorbante de haute qualité, il assure un fonctionnement fluide et, grâce à l'utilisation de ventilateurs à faible bruit, avec des niveaux de performance acoustique inférieurs à 40 dB (A), une atténuation sonore importante est garantie. Ce système de ventilation efficace assure un refroidissement et une circulation d'air suffisants.

LES DIMENSIONS

Nous répondons aux besoins des utilisateurs avec le choix de 3 dimensions de hauteur différentes.

Hauteur : 12U - 16U - 26U - 36U - 42U

Largeur : 750mm

Profondeur : 850mm - 1050mm

www.cobox.fr

Baie Serveur Insonorisée

Mousse Acoustique

Il a d'excellentes caractéristiques d'absorption acoustique et est facile à appliquer. Résistant à l'humidité et aux moisissures.

Haute résistance à la combustion, pas de fusion et pas de formation visible de gouttelettes suite au contact avec la flamme. Il est utilisé dans de nombreux secteurs industriels, principalement l'électronique, le chauffage et la ventilation, la marine, la construction et l'automobile.

DESIGNATION TECHNIQUES DE LA MOUSSE ACOUSTIQUE	MÉTHODE D'ESSAI	VALEUR
Couleur	Noir	
Densité (kg/ m3)	ISO 1855	50 - 150
Allongement ultime(%)	ISO1789	> 85
Résistance à la traction	ISO1789	> 85
Dureté Shore (N) (40% pression)	ISO2439	> 300
Résistance au feu	BS 476 Partie 6 Bs 476 Partie 7	Classe 0 Classe 1

Normes et Conformités de la baie serveur Silence-Zen

- Système de gestion de la qualité ISO 9001: 2008
- Structures mécaniques EN 61587-1: 2012 pour équipement électronique
- Montage 19 "IEC 297-1
- Dimensions globales de l'armoire IEC 297-2
- EN 60950-1: 2006 Conformité CE; Équipement de technologie de l'information - Sécurité - Partie 1 - Exigences générales
- Conformité RoHS
- Matériau 100% recyclable

www.cobox.fr

Baie Serveur Insonorisée

Fan PAPST 4850

Pour une meilleure réduction du bruit, d'une part, et une ventilation optimale, d'autre part, la combinaison des matériaux d'isolation utilisés et du système de ventilation intégré, en fonction des ventilateurs spécialement conçus, est déterminante.

Des résultats optimaux peuvent être obtenus en utilisant des ventilateurs de soufflage intégrés dans la porte arrière.

Le nombre, la puissance et l'agencement des ventilateurs dépendent de la charge thermique de l'équipement informatique installé et de la température ambiante de la pièce.

Charts: Air flow

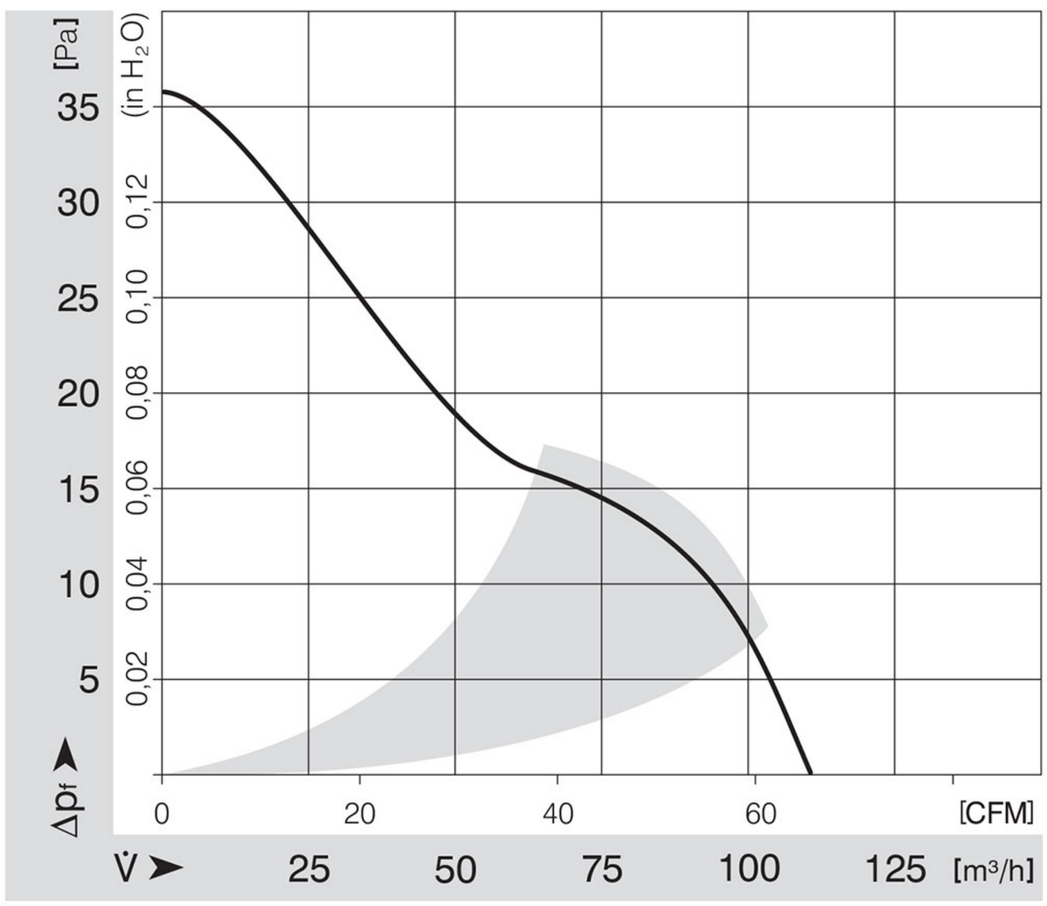

Nominal data

Type	4580 Z	
Phase		1~
Nominal voltage	VAC	230
Frequency	Hz	50
Speed	min^{-1}	1900
Power input	W	13.0
Min. ambient temperature	°C	-10
Max. ambient temperature	°C	65
Air flow	m^3/h	115
Sound power level	B	4.3
Sound pressure level	dB(A)	30

Product drawing

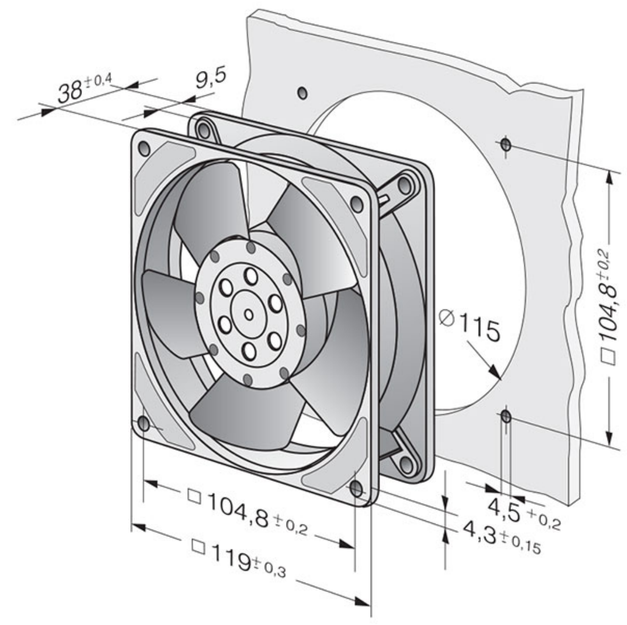

UN DB DECIBEL (A) EST UN UNITÉ DE MESURE QUI INDIQUE QUELLE EST LE BRUIT.

Les humains peuvent entendre des sons entre 0 et 140 décibels. 0 décibel ne signifie pas qu'il n'y a pas de son, simplement que nous ne pouvons pas l'entendre. 0 décibel est le soi-disant seuil d'audition pour l'oreille humaine.

Alors que nous pouvons entendre plus de 140 décibels, c'est trop douloureux pour nos oreilles et si vous vous exposez à un tel bruit, vous courez un risque extrêmement élevé de dommages permanents à votre audition. Le coup de table montre à quel point le son est fort.

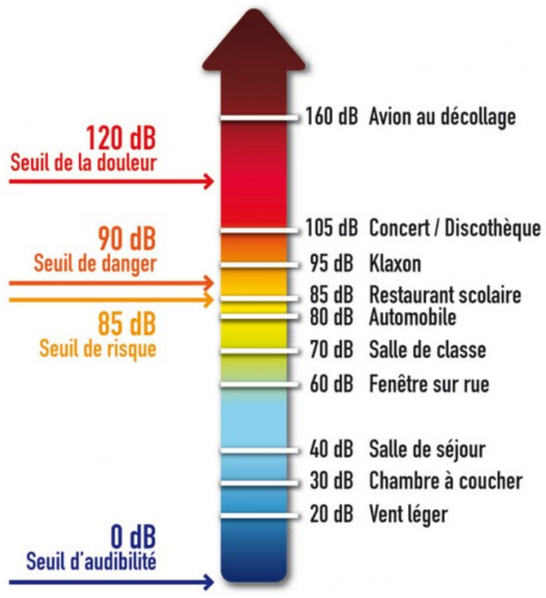

www.cobox.fr

Baie Serveur Insonorisée

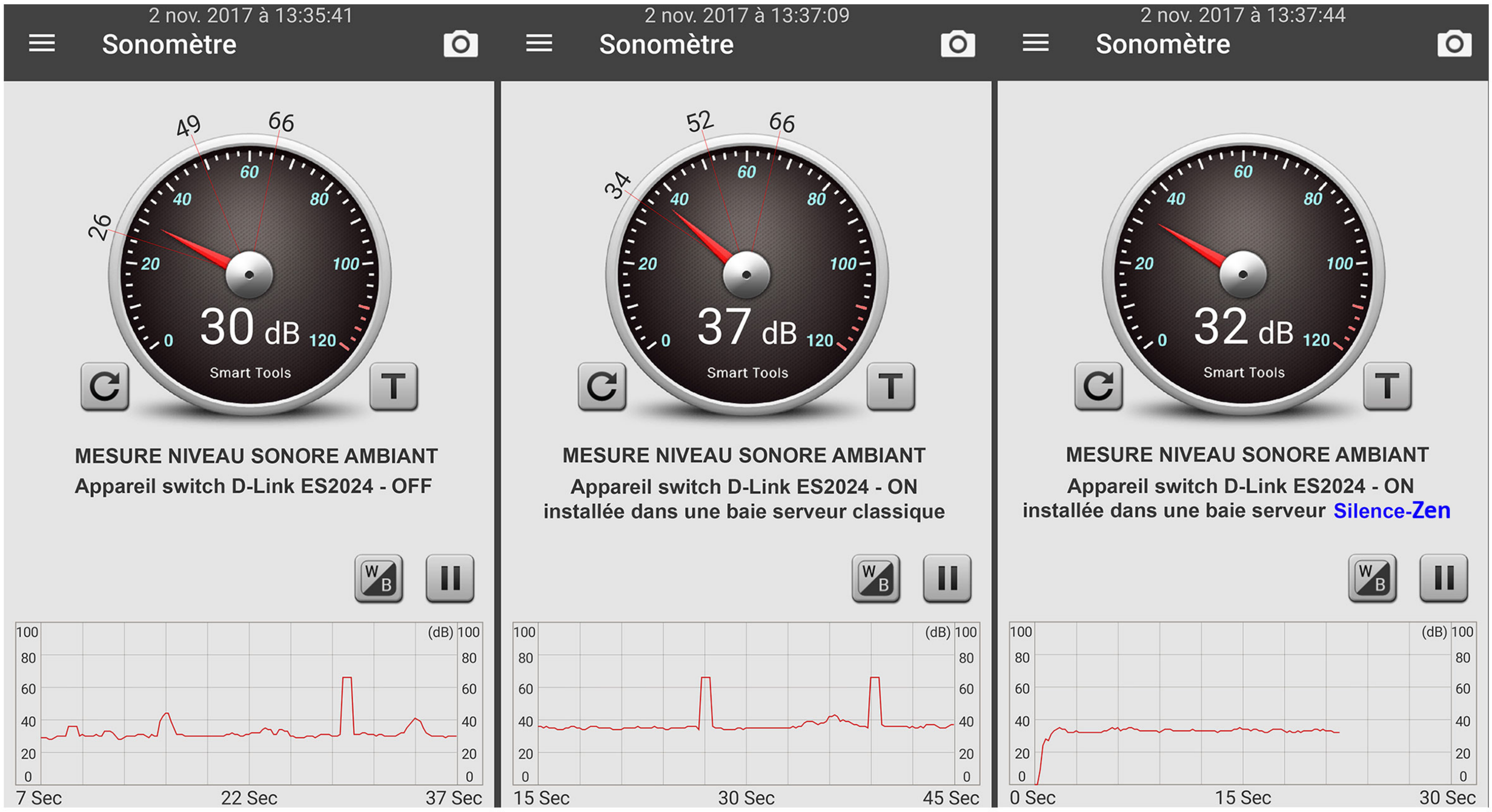

Systeme de ventilation

Baie insonorisée Silence Zen	Nombre de Fan's	Volume d'air à l'intérieur de la baie	Capacité d'evacuation de l'aire	Cycle par heure de décharge d'air chaud de la baie	Calcul théorique de la capacité d'évacuation de la chaleur en KW
12U, 750x1050mm	2	0,47	320,4 m3 / h	400,50 m3	1,2 KW
16U,750x1050mm	3	0,59 m3	320,4 m3 / h	400,50 m3	1,2 KW
26U,750x1050mm	6	0,90 m3	640,8 m3 / h	457,71 m3	2,4 KW
32U,750x1050mm	6	1,10 m3	640,8 m3 / h	457,71 m3	2,4 KW
42U,750x1050mm	9	1,40 m3	961,2 m3 / h	600,75 m3	3,6 KW

Echelle des décibels			
	Avion au décollage	**130dB**	Douloureux
	Marteau-piqueur	**120dB**	Douloureux
	Concert et discothèque	**110dB**	Risque de surdité
	Baladeur à puissance maximum	**100dB**	Pénible
	Moto	**90dB**	Pénible
	Automobile	**80dB**	Fatigant
	Aspirateur	**70dB**	Fatigant
	Grand magasin	**60dB**	Supportable
	Machine à laver	**50dB**	Agréable
	Bureau tranquille	**40dB**	Agréable
	Chambre à coucher	**30dB**	Agréable
	Conversation à voix basse	**20dB**	Calme
	Vent dans les arbres	**10dB**	Calme
	Seuil d'audibilité	**0dB**	Calme

INFORMATION TECHNIQUE Silence Zen 12U

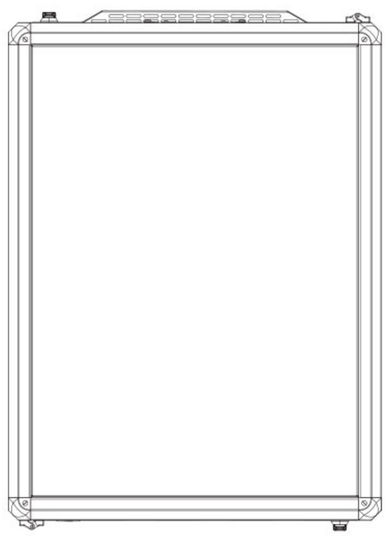

Vue de superieure

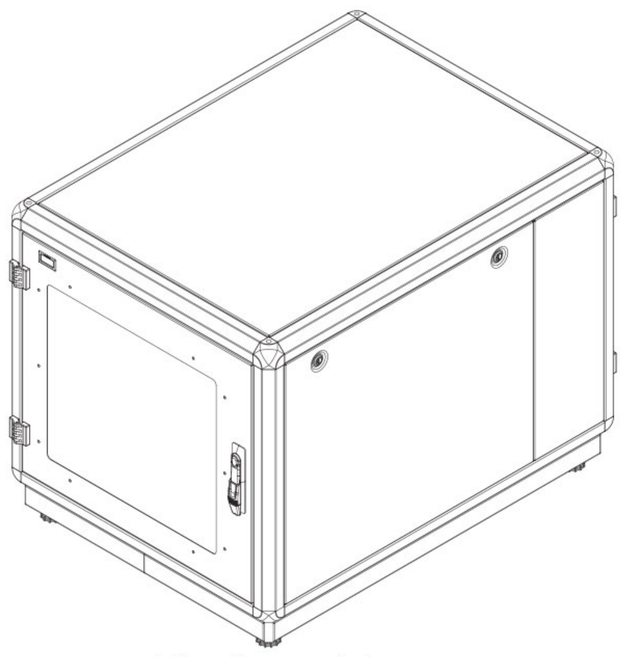

Vue isometrique

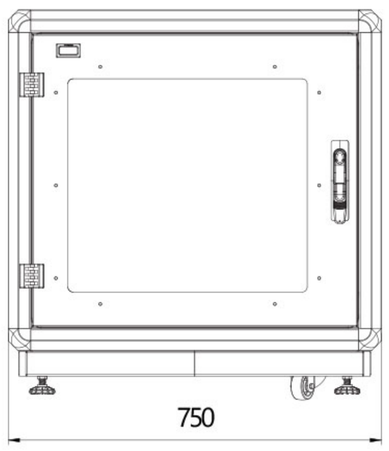

Vue de face

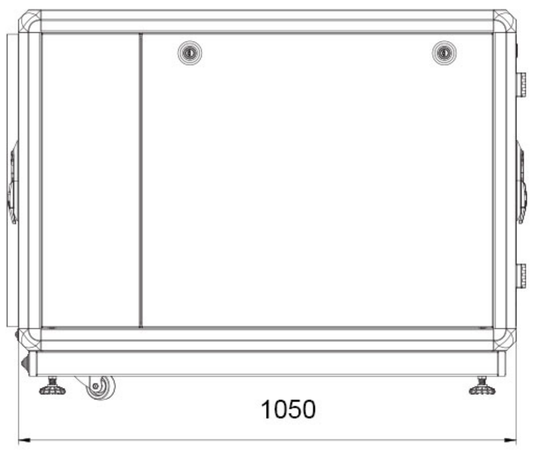

Vue de côté
(750x1050mm)

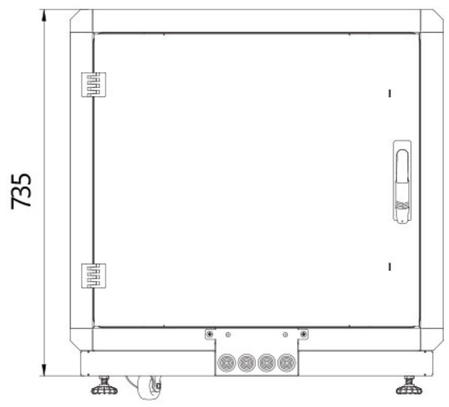

Vue arrière

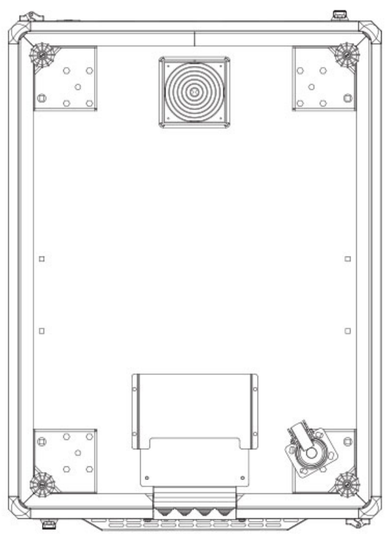

Vue de dessous

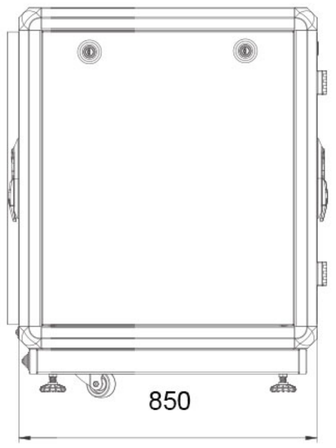

Vue de côté
(750x1050mm)

Réf.	Description	Dimensions LxPxH (mm)
BSIZEN12U7580	Baie serveur insonorisée, Silence-Zen, 12U, P: 850 mm	750x850x785
BSIZEN12U7510	Baie serveur insonorisée, Silence-Zen, 12U, P: 1050 mm	750x1050x785

Baie Serveur Insonorisée

INFORMATION TECHNIQUE Silence Zen 16U

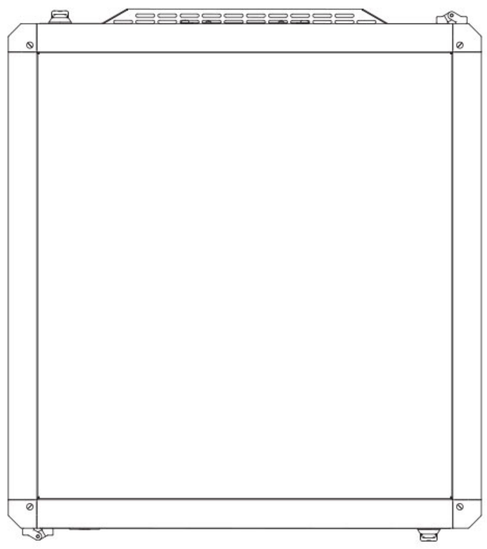

Vue de superieure

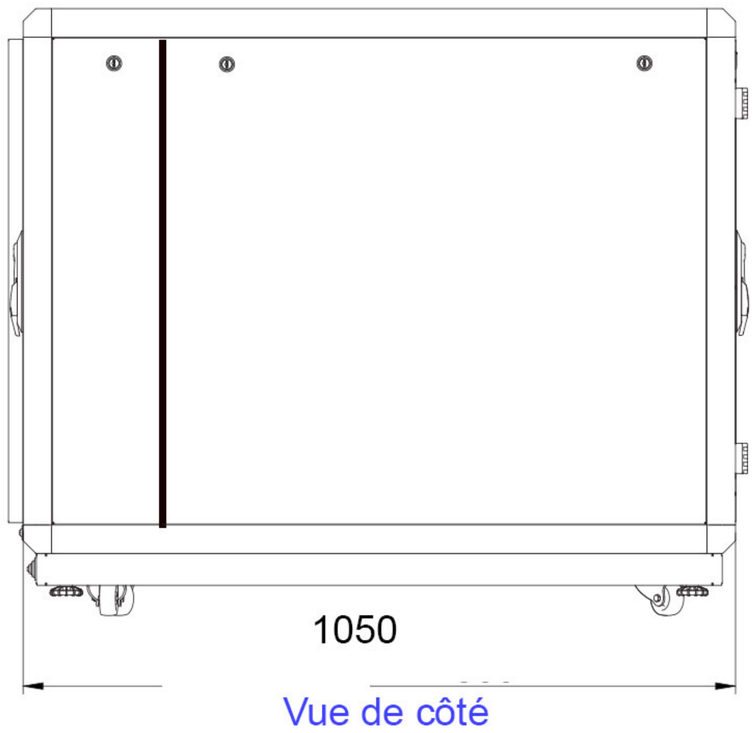

Vue de côté
(750x1050mm)

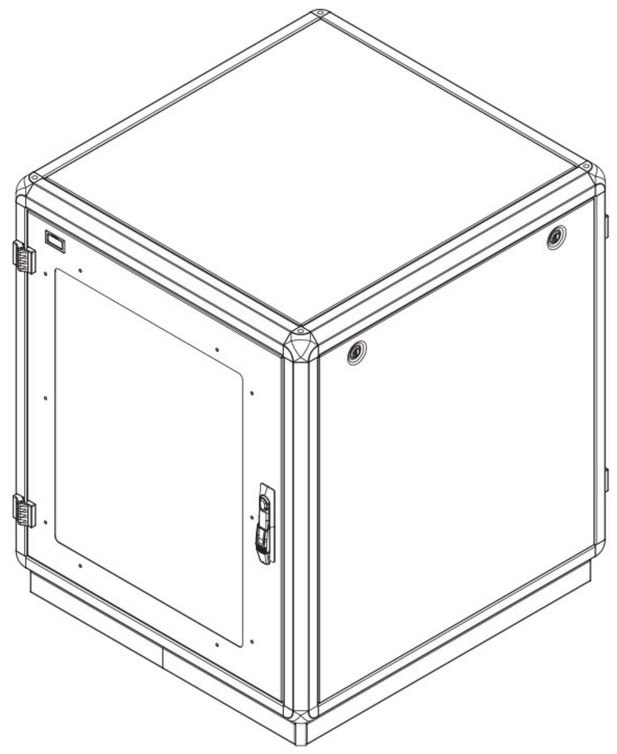

Vue isometrique

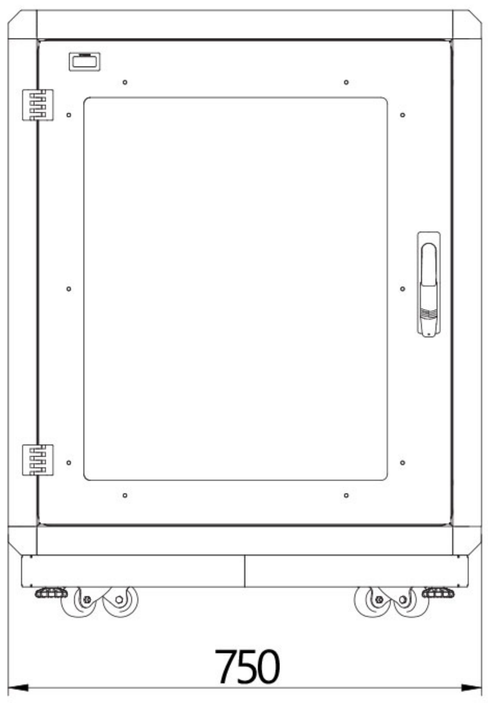

Vue de face

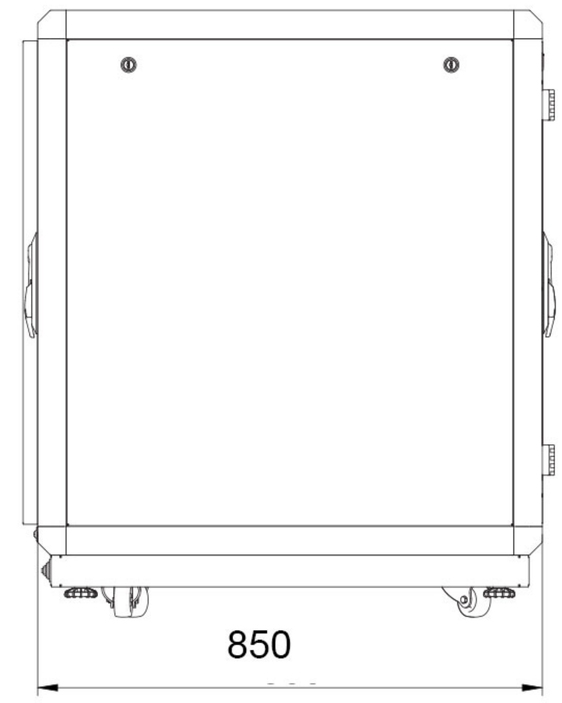

Vue de côté
(750x850mm)

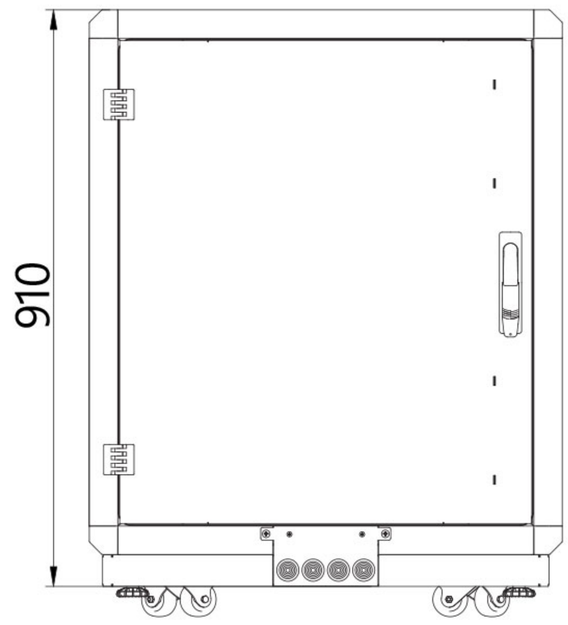

Vue arrière

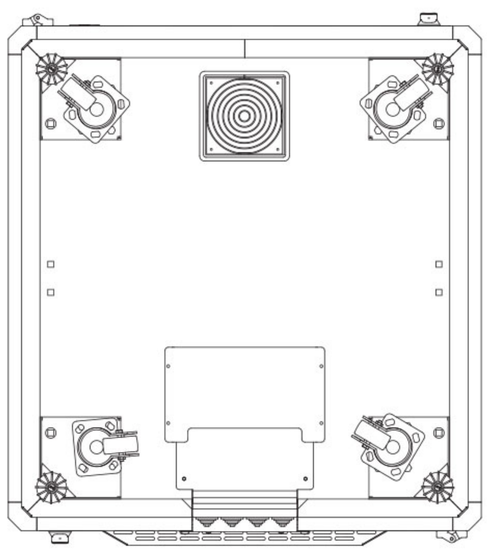

Vue de dessous

Réf.	Description	Dimensions LxPxH (mm)
BSIZEN16U7580	Baie serveur insonorisée, Silence-Zen, 16U, P: 850 mm	750X850X960
BSIZEN16U7510	Baie serveur insonorisée, Silence-Zen, 16U, P: 1050 mm	750x1050x960

Baie Serveur Insonorisée

INFORMATION TECHNIQUE Silence Zen 26U

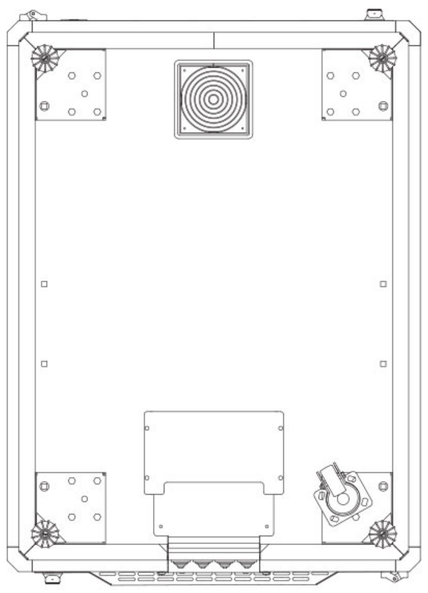

Vue de superieure

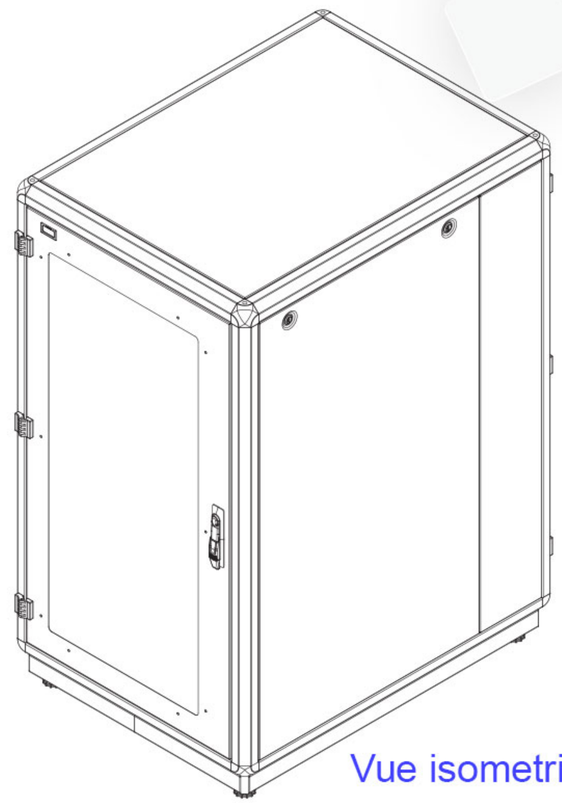

Vue isometrique

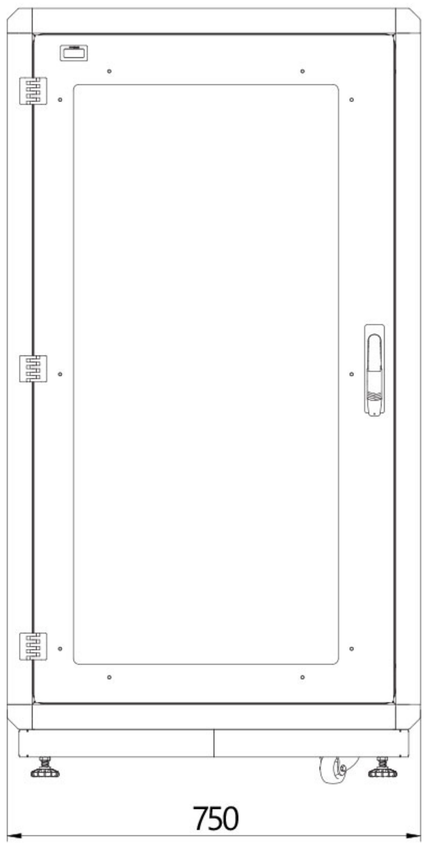

Vue de face

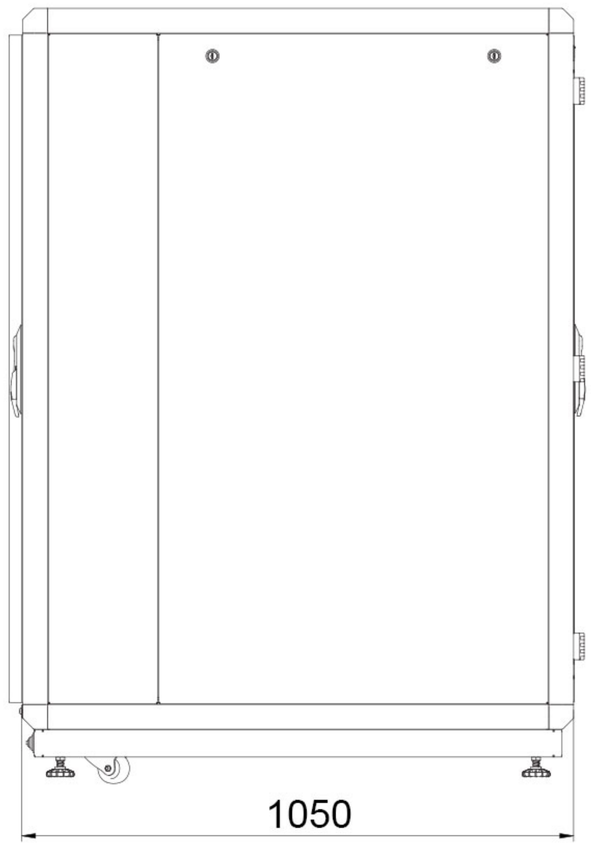

Vue de côté

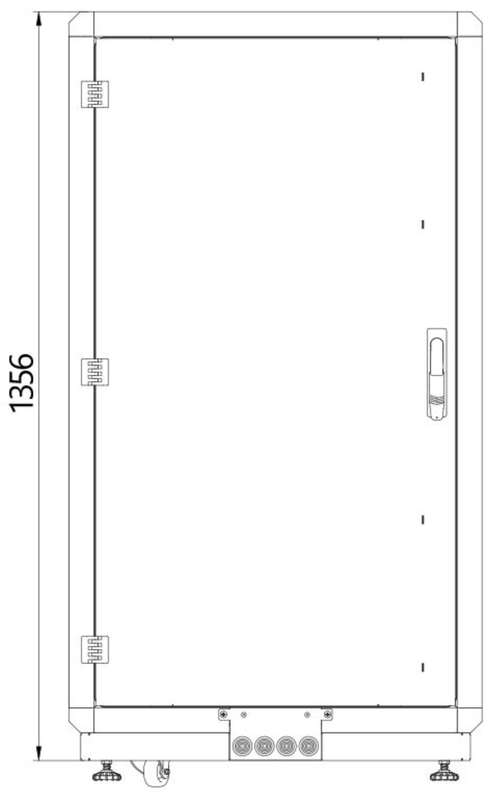

Vue arrière

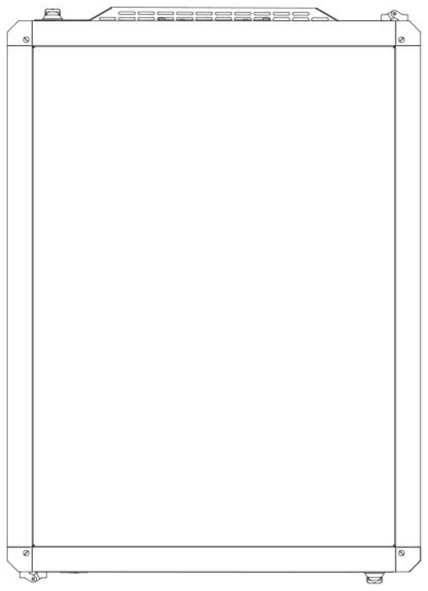

Vue de dessous

Réf.	Description	Dimensions LxPxH (mm)
BSIZEN26U7510	Baie serveur insonorisée, Silence-Zen, 26U, P: 1050 mm	750x1050x1405

Baie Serveur Insonorisée

INFORMATION TECHNIQUE Silence Zen 36U

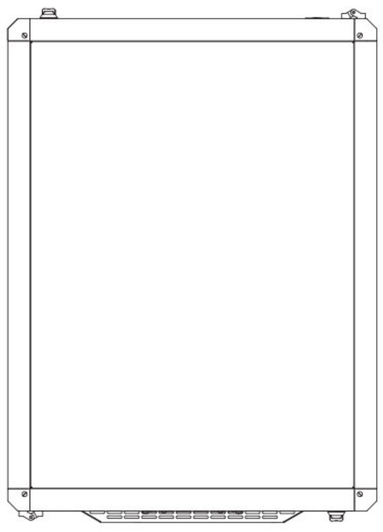

Vue de superieure

Vue isometrique

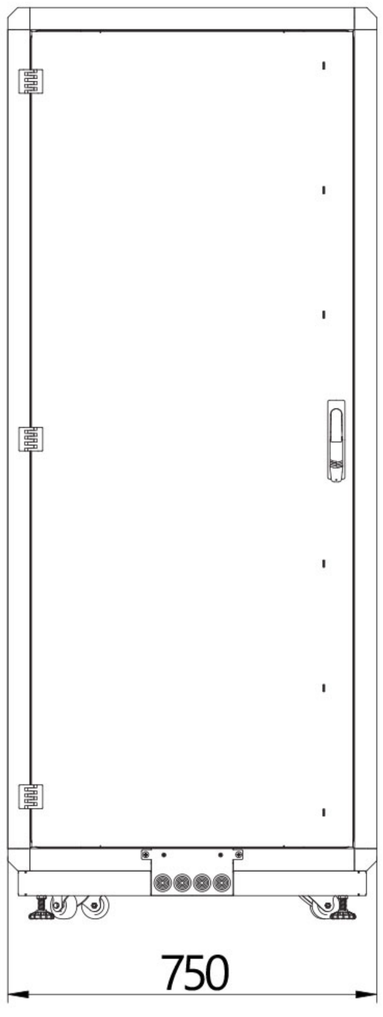

Vue de face

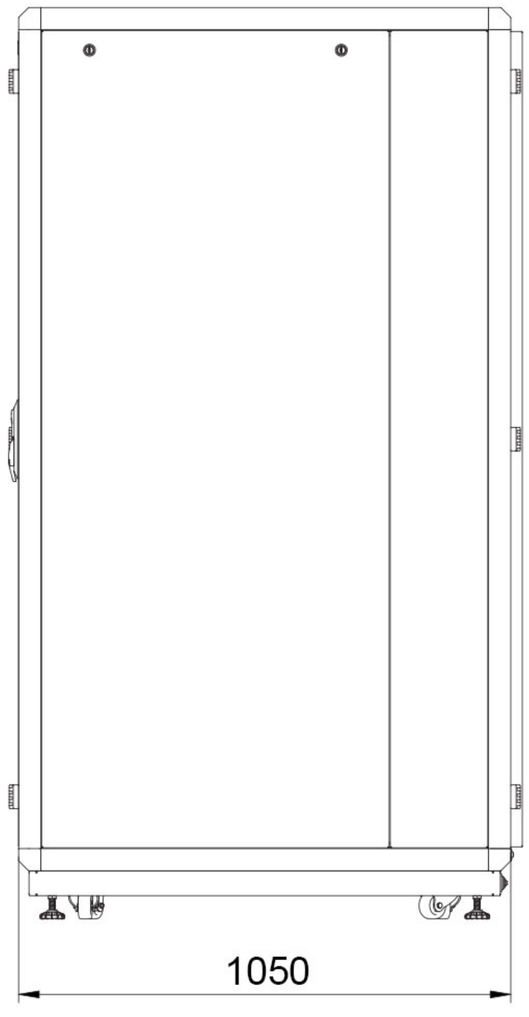

Vue de côté

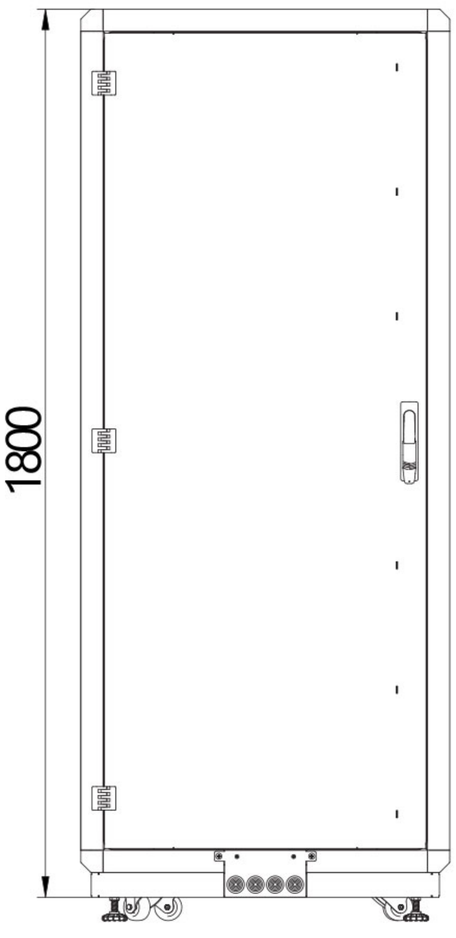

Vue arrière

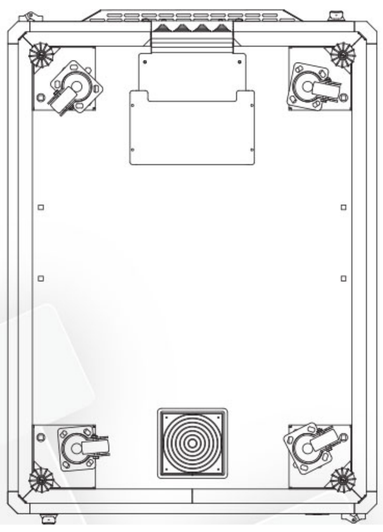

Vue de dessous

Réf.	Description	Dimensions LxPxH (mm)
BSIZEN36U7510	Baie serveur insonorisée, Silence-Zen, 36U, P: 1050 mm	750x1050x1850

Baie Serveur Insonorisée

INFORMATION TECHNIQUE Silence Zen 42U

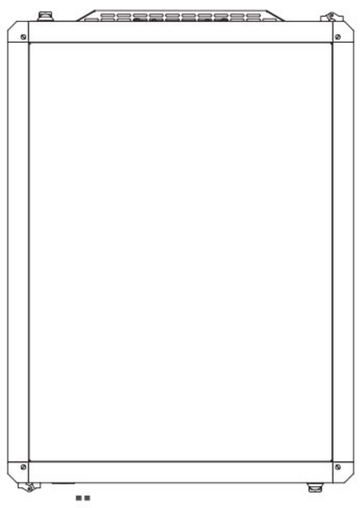

Vue de superieure

Vue isometrique

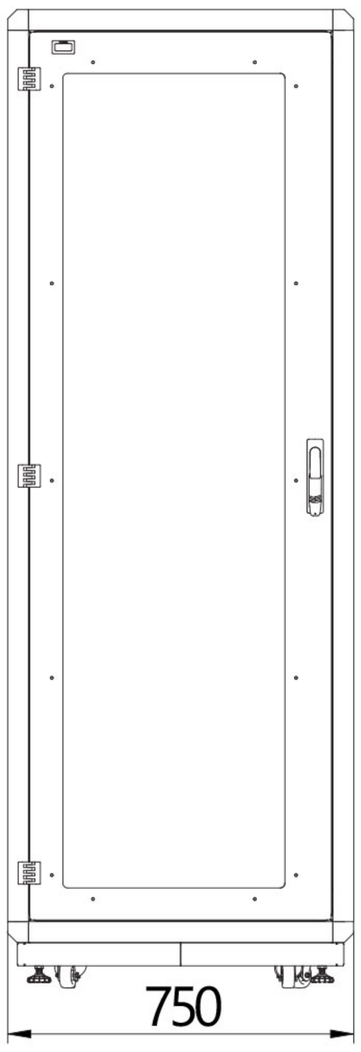

Vue de face

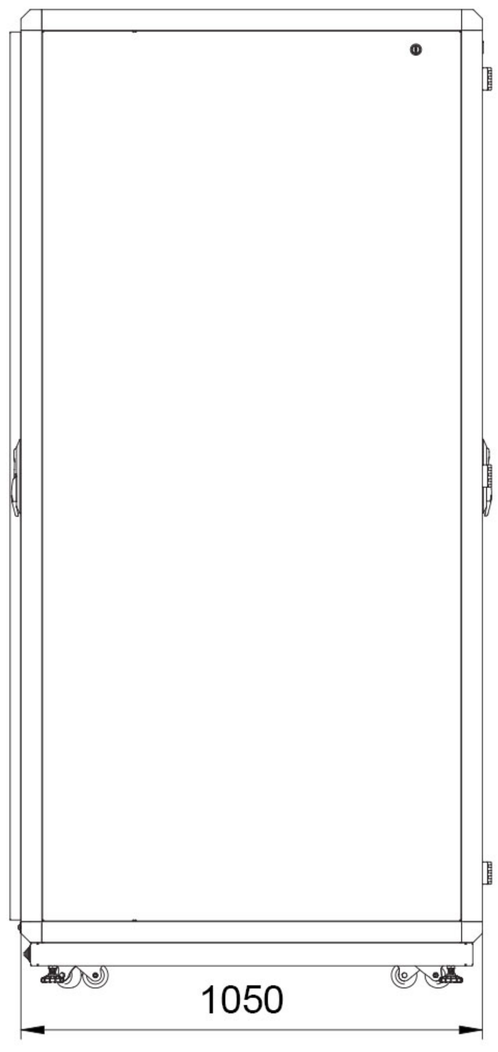

Vue de côté

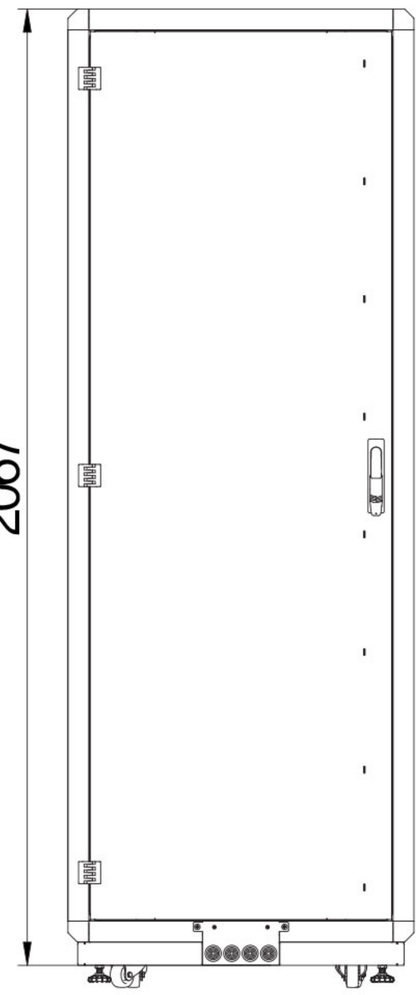

Vue arrière

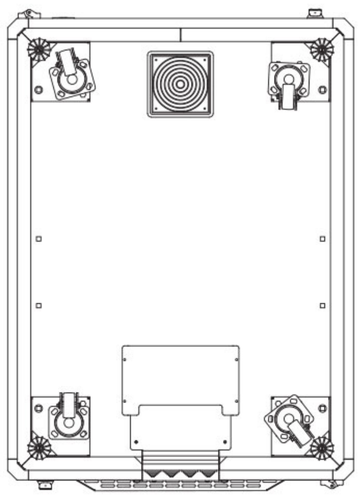

Vue de dessous

Réf.	Description	Dimensions LxPxH (mm)
BSIZEN42U7510	Baie serveur insonorisée, Silence-Zen, 42U, P: 1050 mm	750x1050x2115